המרכז הרפואי אוניברסיטאי
ברזילי אשקלון

מכון לרפואה גרעינית
ותוספת PET-CT

רשימת אלומניום

למכרז 15.9.2024

שרון אדריכלים ארד שרון שרון גור זאב בע'מ רחוב ריבל 7 תל אביב יפו 03-6244800	3913-R-02
המרכז הרפואי אוניברסיטאי ברזילי אשקלון	מהדורה: 0

מספר הפרט	1 אל	מידות	כמות:	1	מס' דף:	מס, עבודה :	3913
מיקום בבנין					קנ"מ: 1:50	מהדורה	תאריך:

דלת קורסת

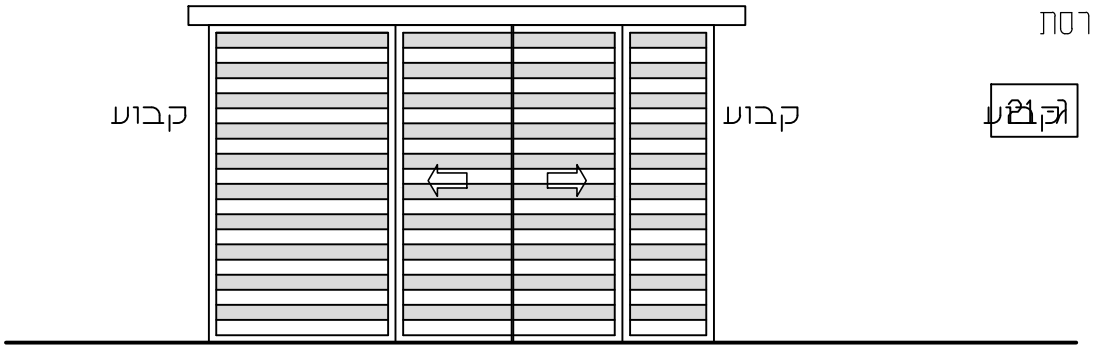

חזית

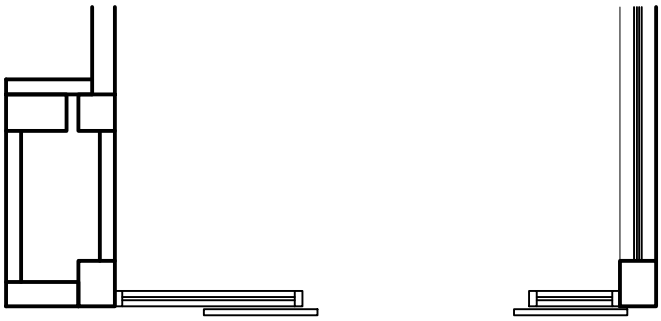

תוכנית

תאור	דלת אלומניום זכוכית דו כנפית נגררת משני צידי הדלת זכוכית קבועה מנגנון מתוצרת TORMAX שוויץ דגם WIN2201 יבואן דורטק או ש"ע פתיחה ע"י מנגנון אוטומטי דלת קורסת המנגנון האוטומטי מחובר למערכת גילוי עשן וכאשר יש התראה או הפסקת חשמל הדלת נפתחת ונשארת במצב פתוח לדלתות הזזה מנגנון קריסה מסילה עליונה ותחתונה שקועות זוג גלאי וילון לבטיחות תא פוטו אלקטרי ובטיחות
זיגוג	זכוכית בטיחותית לפי תקן 1099 מחוסמת לפי תקן ישראלי ובהתאם להנחיות משרד הבריאות התקנת זכוכית שכבתית בבי"ח זכוכית בטחון שכבות (טריפלקס)5+1.52 PVB+5 הזכוכית כוללת התזת חול לפי אדריכל ובדוגמא כמפורט בדף הרשימה
פרזול	פרופיל אלומניום של הדלת MAGNUM של דורטק או ש"ע
גמר	גוון אלומניום טבעי
הערות	לפני ביצוע באחריות הקבלן לקחת מידות מדוייקות בשטח SHOP-DRAWING באחריות הקבלן לאישור האדריכל רשימות דלתות יש לתאם עם הנחיות יועץ ביטחון ועל פי דרישות המשתמש זיגוג חלונות ודלתות לפי ת"י 938

תאריך:	כמות:	נמען:	תאור השינוי

המרכז הרפואי אוניברסיטאי
ברזילי אשקלון

1

שרון אדריכלים
ארד שרון שרון גור זאב בע"מ
רחוב ריבל 7 תל אביב יפו
03-6244800

מספר הפרט	2 אל	מידות	כמות:	2	מס' דף:	מס, עבודה :	3913
מיקום בבנין					קנ"מ: 1:50	מהדורה	תאריך:

דלת קורסת

כריזה המתנה ג- 21

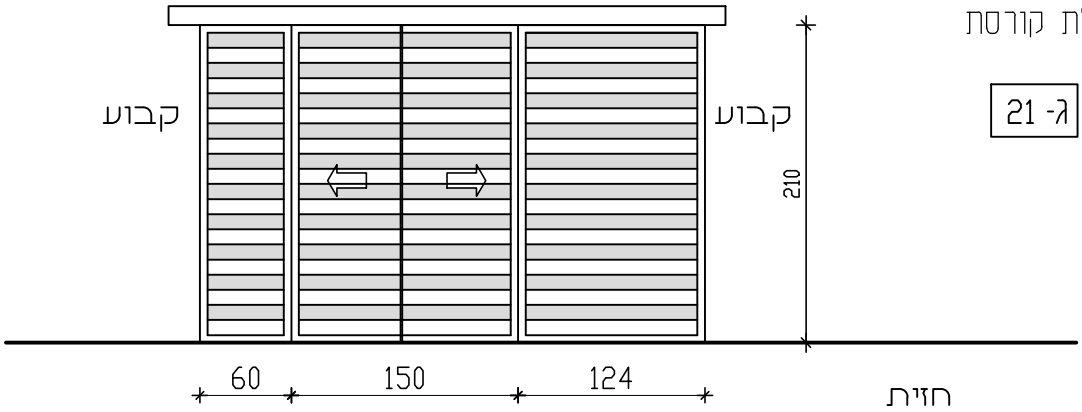

חזית

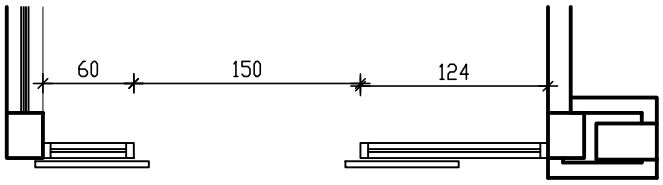

תוכנית

תאור	דלת אלומניום זכוכית דו כנפית נגררת משני צידי הדלת זכוכית קבועה מנגנון מתוצרת TORMAX שוויץ דגם WIN2201 יבואן דורטק או ש"ע פתיחה ע"י מנגנון אוטומטי דלת קורסת המנגנון האוטומטי מחובר למערכת גילוי עשן וכאשר יש התראה או הפסקת חשמל הדלת נפתחת ונשארת במצב פתוח לדלתות הזזה מנגנון קריסה מסילה עליונה ותחתונה שקועות זוג גלאי וילון לבטיחות תא פוטו אלקטרי ובטיחות
זיגוג	זכוכית בטיחותית לפי תקן 1099 מחוסמת לפי תקן ישראלי ובהתאם להנחיות משרד הבריאות התקנת זכוכית שכבתית בבי"ח זכוכית בטחון שכבות (טריפלקס)5+PVB 1.52+5 הזכוכית כוללת התזת חול לפי אדריכל ובדוגמא כמפורט בדף הרשימה
פרזול	פרופיל אלומניום של הדלת MAGNUM של דורטק או ש"ע
גמר	גוון אלומניום טבעי
הערות	לפני ביצוע באחריות הקבלן לקחת מידות מדוייקות בשטח SHOP-DRAWING באחריות הקבלן לאישור האדריכל רשימות דלתות יש לתאם עם הנחיות יועץ ביטחון ועל פי דרישות המשתמש זיגוג חלונות ודלתות לפי ת"י 938

תאריך:	כמות:	נמען:	תאור השינוי

המרכז הרפואי אוניברסיטאי ברזילי אשקלון 2

שרון אדריכלים
ארד שרון שרון גור זאב בע"מ
רחוב ריבל 7 תל אביב יפו
03-6244800

מספר הפרט	3 אל	מידות	כמות:	1	מס' דף:	מס, עבודה :	3913
מיקום בבנין					קנ"מ: 1:50	מהדורה	תאריך:

פרוזדור

ב- 2

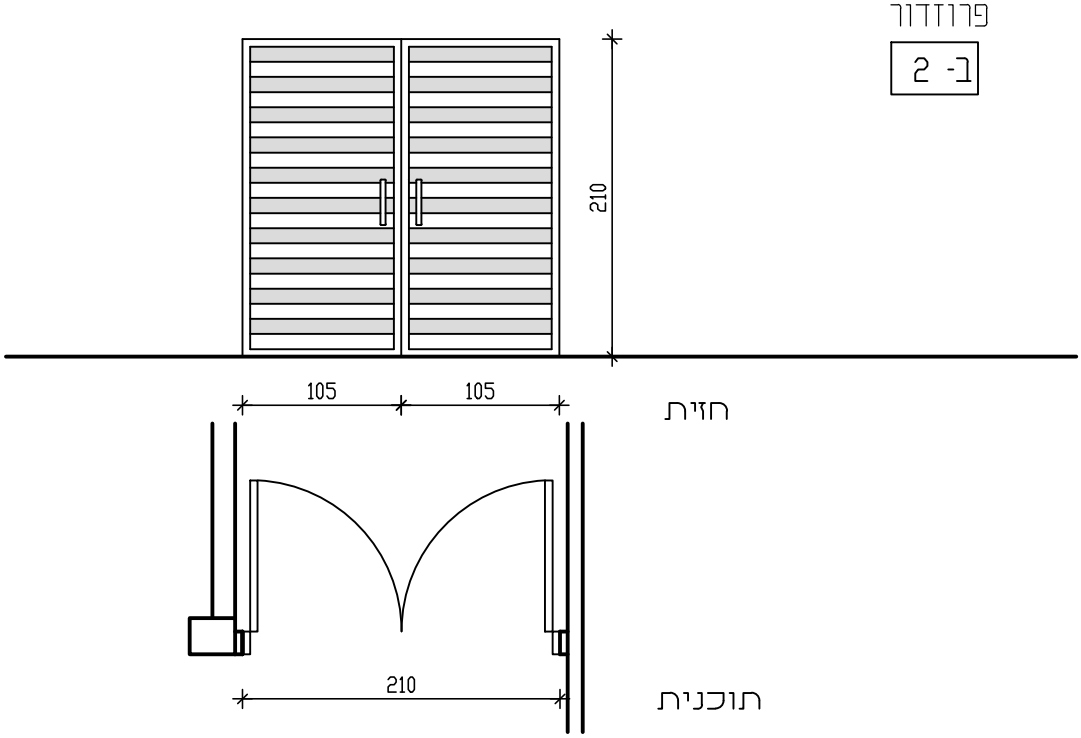

תאור	דלת אלומניום זכוכית דו כנפית פתיחה רגילה דגם 12 U (57/מ) של חברת extal ואו ש"ע. לכנף אחת ידית פתיחה מבפנים ומבחוץ לכנף השניה בריח עליון תחתון
זיגוג	זכוכית בטיחותית לפי תקן 1099 מחוסמת לפי תקן ישראלי ובהתאם להנחיות משרד הבריאות התקנת זכוכית שכבתית בבי"ח זכוכית בטחון שכבות (טריפלקס) 5+1.52 PVB+5 הזכוכית כוללת התזת חול לפי אדריכל ובדוגמא כמפורט בדף הרשימה
פרזול	של חברת extal ואו ש"ע. מחזיר שמן סמוי לכנף הראשונה עם מתאם סגירה אינטגרלי GEZE BOXER 3-6 יבואו עמישי ואו ש"ע 3 צירים לכל כנף לפי קטלוג extal ואו ש"ע.
גמר	גוון אלומניום טבעי
הערות	לפני ביצוע באחריות הקבלן לקחת מידות מדוייקות בשטח SHOP-DRAWING באחריות הקבלן לאישור האדריכל רשימות דלתות יש לתאם עם הנחיות יועץ ביטחון ועל פי דרישות המשתמש זיגוג חלונות ודלתות לפי ת"י 938

תאריך:	כמות:	נמען:	תאור השינוי

3

המרכז הרפואי אוניברסיטאי
ברזילי אשקלון

שרון אדריכלים
ארד שרון שרון גור זאב בע"מ
רחוב ריבל 7 תל אביב יפו
03-6244800

מספר הפרט	4 אל	מידות	כמות:	1	מס' דף:	מס, עבודה :	3913
מיקום בבנין					קנ"מ: 1:50	מהדורה	תאריך:

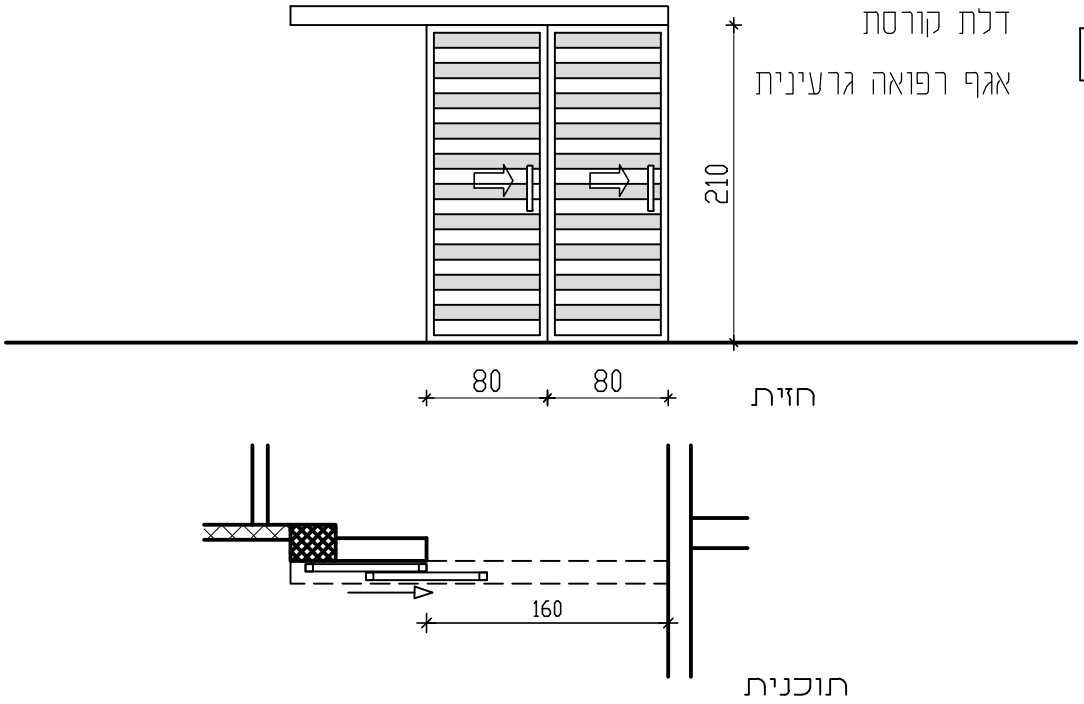

תאור	דלת אלומניום זכוכית דו כנפית נגררת ע"ג הקיר לכיוון אחד מנגנון מתוצרת TORMAX שוויץ דגם WIN2201 יבואן דורטק או ש"ע פתיחה ע"י מנגנון אוטומטי דלת קורסת המנגנון האוטומטי מחובר למערכת גילוי עשן וכאשר יש התראה או הפסקת חשמל הדלת נפתחת ונשארת במצב פתוח לדלתות הזזה מנגנון קריסה מסילה עליונה ותחתונה שקועות זוג גלאי וילון לבטיחות תא פוטו אלקטרי ובטיחות
לפי תקן ישראלי	זכוכית בטיחותית לפי תקן 1099 מחוסמת זכוכית בטחון שכבות (טריפלקס)5+1.52 PVB+5 הזכוכית כוללת התזת חול לפי אדריכל ובדוגמא כמפורט בדף הרשימה
זיגוג	
פרזול	מחזיר שמן סמוי לכל כנף עם מתאם סגירה אינטגרלי GEZE BOXER 3-6 3 צירים לכל כנף לפי קטלוג extal ואו ש"ע. ידית צינור מוסטת מנירוסטה אורך 70 ס"מ
גמר	גוון אלומניום טבעי
הערות	לפני ביצוע באחריות הקבלן לקחת מידות מדוייקות בשטח SHOP-DRAWING באחריות הקבלן לאישור האדריכל רשימות דלתות יש לתאם עם הנחיות יועץ ביטחון ועל פי דרישות המשתמש זיגוג חלונות ודלתות לפי ת"י 938

תאריך:	כמות:	נמען:	תאור השינוי

המרכז הרפואי אוניברסיטאי
ברזילי אשקלון

4

שרון אדריכלים
ארד שרון שרון גור זאב בע"מ
רחוב ריבל 7 תל אביב יפו
03-6244800

מספר הפרט	5 אל	מידות	כמות:	1	מס' דף:	מס, עבודה :	3913
מיקום בבנין					קנ"מ: 1:50	מהדורה	תאריך:

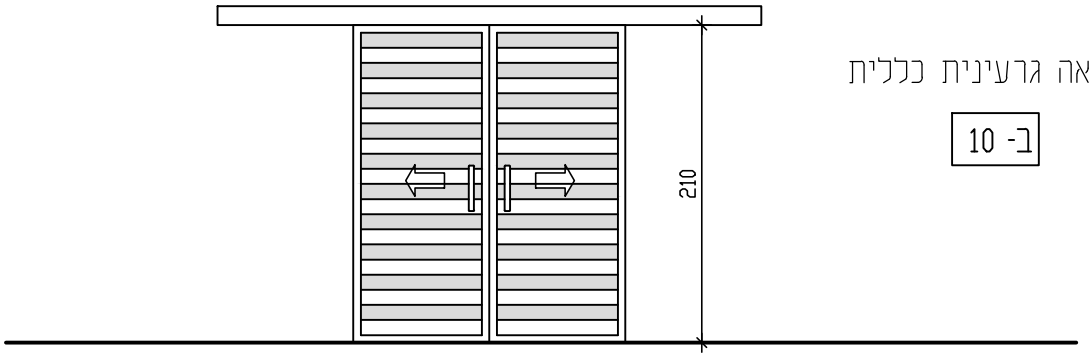

אגף רפואה גרעינית כללית

ב- 10

חזית

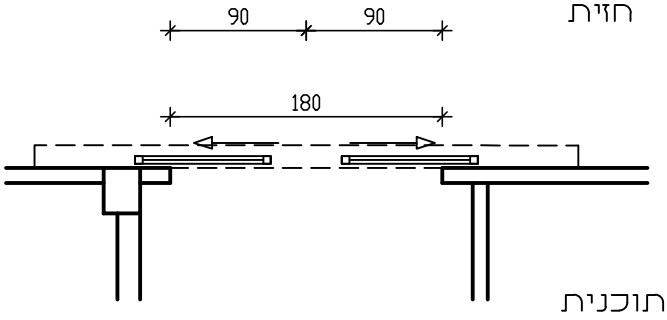

תוכנית

תאור	דלת אלומניום זכוכית דו כנפית נגררת תוצרת DORMAX דשוויץ דגם WIN2201 יבואן דורטק ואו ש"ע לעבודה מאומצת פיקוד מיקרופרוסור משוכלל תא פוטו אלקטרי לבטיחות כפולה בורר מצבים אלקטרוני גלאי ראדר או לחצנים לפתיחה מסילת הסעה כיסוי מנגנון מקורי הכולל: מובילים.מתלים.אטמים
לפי תקן זיגוג	זכוכית בטיחותית לפי תקן 1099 מחוסמת ישראלי ובהתאם להנחיות משרד הבריאות התקנת זכוכית שכבתית בבי"ח זכוכית בטחון שכבות (טריפלקס) 5+1.52 PVB+5 הזכוכית כוללת התזת חול לפי אדריכל ובדוגמא כמפורט בדף הרשימה
פרזול	תואם לדגם ואו ש"ע כנפיים מאלומניום מפרופילים מקוריים דגם MAGNUM
גמר	גוון אלומניום טבעי
הערות	לפני ביצוע באחריות הקבלן לקחת מידות מדוייקות בשטח SHOP-DRAWING באחריות הקבלן לאישור האדריכל רשימות דלתות יש לתאם עם הנחיות יועץ ביטחון ועל פי דרישות המשתמש זיגוג חלונות ודלתות לפי ת"י 938

תאריך:	כמות:	נמען:	תאור השינוי

שרון אדריכלים
ארד שרון שרון גור זאב בע"מ
רחוב ריבל 7 תל אביב יפו
03-6244800

המרכז הרפואי אוניברסיטאי ברזילי אשקלון

5

מספר הפרט	7 / אל	מידות	כמות:	1	מס' דף:	מס, עבודה :	3913
מיקום בבנין					קנ"מ: 1:50	מהדורה	תאריך:

פרודדור אגף צוות

ב- 26

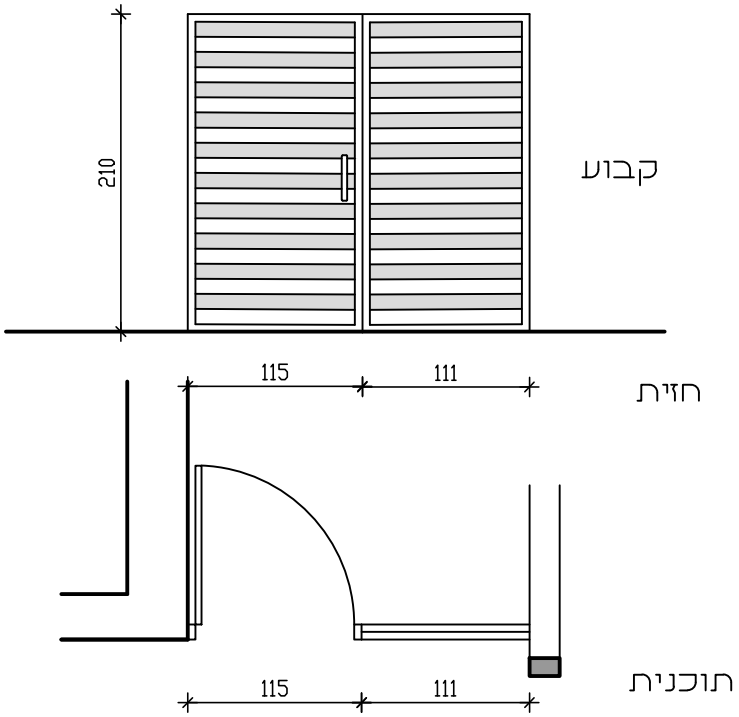

תאור	דלת אלומניום זכוכית חד כנפית לפתיחה רגילה +חלק קבוע
לפי תקן ישראלי ובהתאם להנחיות משרד הבריאות התקנת זכוכית שכבתית בבי"ח זיגוג	זכוכית בטיחותית לפי תקן 1099 מחוסמת זכוכית בטחון שכבות (טריפלקס)5+1,52 PVB+5 הזכוכית כוללת התזת חול לפי אדריכל ובדוגמא כמפורט בדף הרשימה
פרזול	
גמר	גוון אלומניום טבעי
הערות	לפני ביצוע באחריות הקבלן לקחת מידות מדוייקות בשטח SHOP-DRAWING באחריות הקבלן לאישור האדריכל רשימות דלתות יש לתאם עם הנחיות יועץ ביטחון ועל פי דרישות המשתמש זיגוג חלונות ודלתות לפי ת"י 938

תאריך:	כמות:	נמען:	תאור השינוי

המרכז הרפואי אוניברסיטאי
ברזילי אשקלון

6

שרון אדריכלים
ארד שרון שרון גור זאב בע"מ
רחוב ריבל 7 תל אביב יפו
03-6244800

מספר הפרט	8 אל	מידות	כמות:	1	מס' דף:	מס, עבודה :	3913
מיקום בבנין					קנ"מ: 1:50	מהדורה	תאריך:

בקרה

ב-49

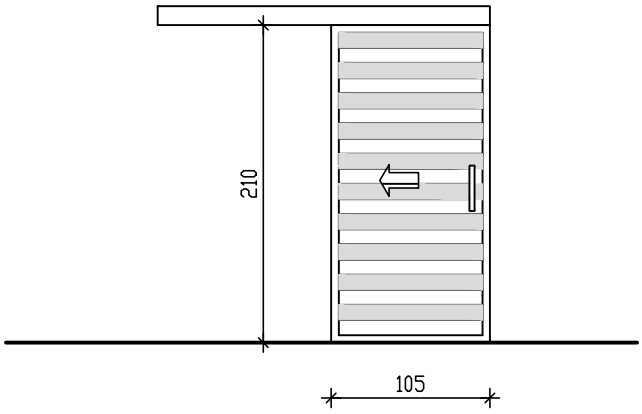

חזית

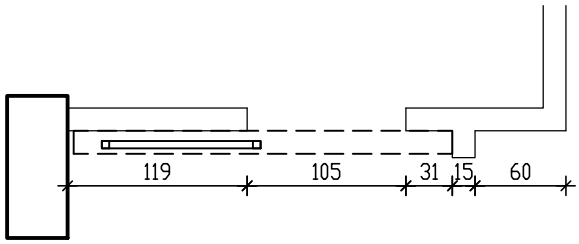

תוכנית

תאור	דלת אלומניום זכוכית חד כנפית נגגרת
לפי תקן זיגוג	זכוכית בטיחותית לפי תקן 1099 מחוסמת ישראלי ובהתאם להנחיות משרד הבריאות התקנת זכוכית שכבתית בבי"ח זכוכית בטחון שכבות (טריפלקס)5+1,52 PVB+5 הזכוכית כוללת התזת חול לפי אדריכל ובדוגמא כמפורט בדף הרשימה
פרזול	
גמר	גוון אלומניום טבעי
הערות	לפני ביצוע באחריות הקבלן לקחת מידות מדוייקות בשטח SHOP-DRAWING באחריות הקבלן לאישור האדריכל רשימות דלתות יש לתאם עם הנחיות יועץ ביטחון ועל פי דרישות המשתמש זיגוג חלונות ודלתות לפי ת"י 938

תאריך:	כמות:	נמען:	תאור השינוי

שרון אדריכלים
ארד שרון שרון גור זאב בע"מ
רחוב ריבל 7 תל אביב יפו
03-6244800

המרכז הרפואי אוניברסיטאי
ברזילי אשקלון

7

מספר הפרט	9 אל	מידות	כמות:	2	מס' דף:	מס, עבודה :	3913
מיקום בבנין					קנ"מ: 1:50	מהדורה	תאריך:

פרוזדור אגף צוות

פרוזדור אגף הנהלה

ב- 36

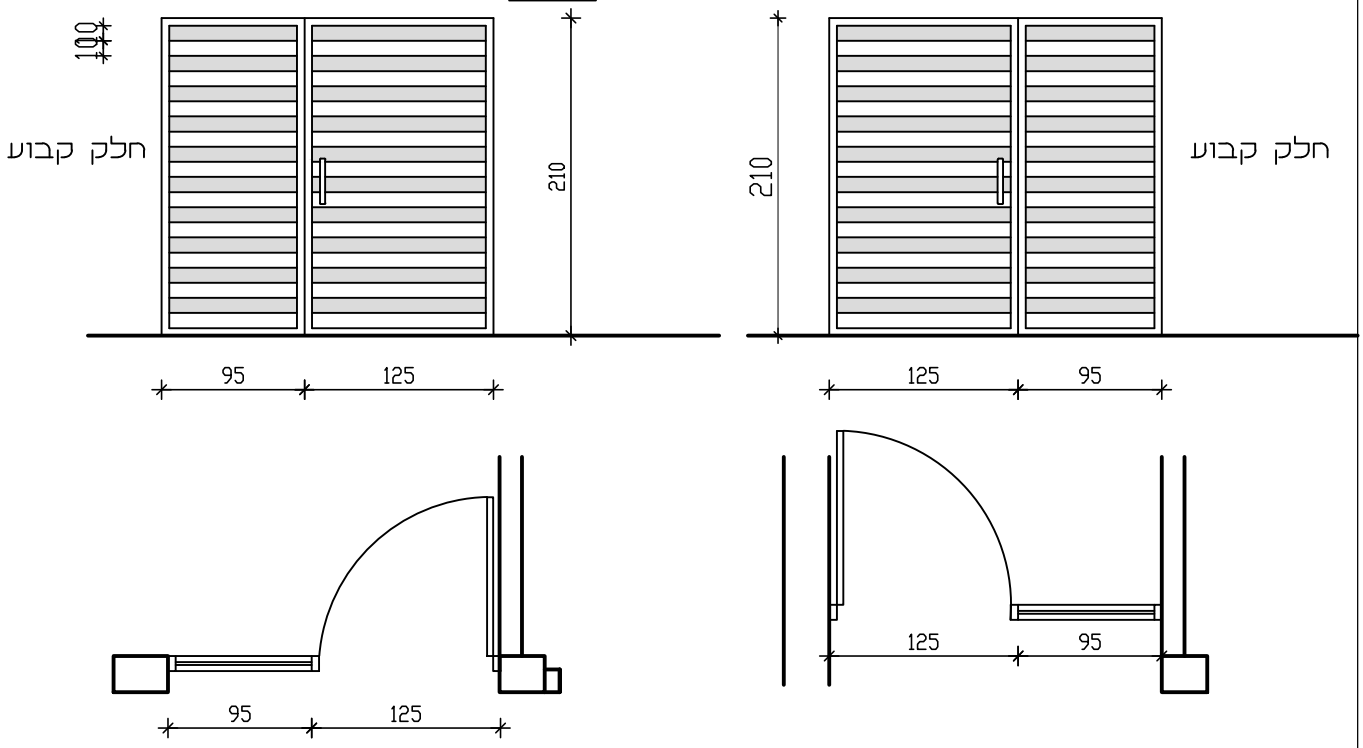

תאור	דלת אלומניום זכוכית חד כנפית לפתיחה רגילה +חלק קבוע
לפי תקן ישראלי ובהתאם להנחיות משרד הבריאות התקנת זכוכית שכבתית בבי"ח זיגוג	זכוכית בטיחותית לפי תקן 1099 מחוסמת זכוכית בטחון שכבות (טריפלקס)5+1.52 PVB+5 הזכוכית כוללת התזת חול לפי אדריכל ובדוגמא כמפורט בדף הרשימה
פרזול	ידית כניסה דגם "הילה" של עמישי , גמר נירוסטה אורך 30 ס"מ מחזיר הידראולי שקוע ברצפה של דורמה TS500N אביזרי ציר תחתון ועליון של עמישי גמר נירוסטה דגם GA0903 ו-GA0911 או ש"ע נעילה רצפה תקרה - מנעול זכוכית מלבני- צלינדר עליון תחתון מק"ט GMN010 או GMN011 או ש"ע
גמר	גוון אלומניום טבעי
הערות	לפני ביצוע באחריות הקבלן לקחת מידות מדוייקות בשטח SHOP-DRAWING באחריות הקבלן לאישור האדריכל רשימות דלתות יש לתאם עם הנחיות יועץ ביטחון ועל פי דרישות המשתמש זיגוג חלונות ודלתות לפי ת"י 938

תאריך:	כמות:	נמען:	תאור השינוי

שרון אדריכלים
ארד שרון שרון גור זאב בע"מ
רחוב ריבל 7 תל אביב יפו
03-6244800

המרכז הרפואי אוניברסיטאי
ברזילי אשקלון

8

מספר הפרט	10 / אל	מידות	כמות:	1	מס' דף:	מס, עבודה :	3913
מיקום בבנין					קנ"מ: 1:50	מהדורה	תאריך:

דלת אוטומטית
מבוקרת+אינטרקום
ממוגנת קרינה ר.א

פרוזדור
ב- 39

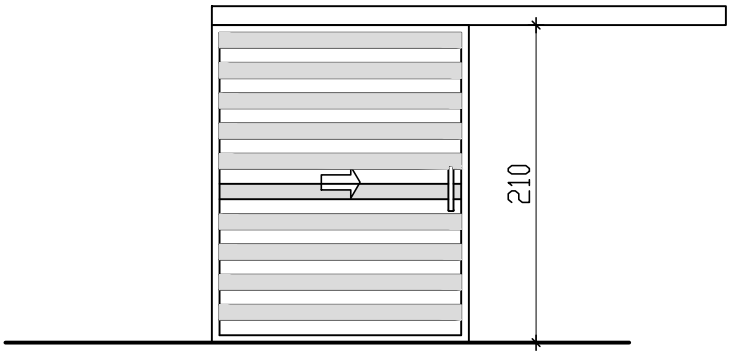

חזית

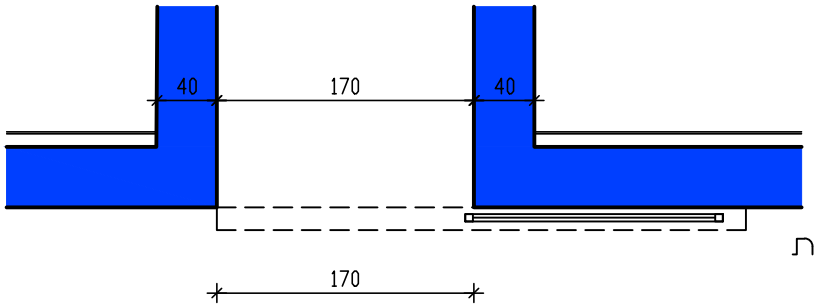

תוכנית

תאור	דלת אלומניום זכוכית חד כנפית נגגרת
לפי תקן ישראלי ובהתאם להנחיות משרד הבריאות התקנת זכוכית שכבתית בבי"ח זיגוג	זכוכית בטיחותית לפי תקן 1099 מחוסמת זכוכית בטחון שכבות (טריפלקס)5+1,52 PVB+5 הזכוכית כוללת התזת חול לפי אדריכל ובדוגמא כמפורט בדף הרשימה
פרזול	
גמר	גוון אלומניום טבעי
הערות	לפני ביצוע באחריות הקבלן לקחת מידות מדוייקות בשטח SHOP-DRAWING באחריות הקבלן לאישור האדריכל רשימות דלתות יש לתאם עם הנחיות יועץ ביטחון ועל פי דרישות המשתמש זיגוג חלונות ודלתות לפי ת"י 938

תאריך:	כמות:	נמען:	תאור השינוי

שרון אדריכלים
ארד שרון שרון גור זאב בע"מ
רחוב ריבל 7 תל אביב יפו
03-6244800

המרכז הרפואי אוניברסיטאי
ברזילי אשקלון

מספר הפרט	1-10 / אל	מידות	כמות:	1	מס' דף:	מס, עבודה :	3913
מיקום בבנין					קנ"מ: 1:50	מהדורה	תאריך:

דלת אוטומטית
מבוקרת+אינטרקום
ממוגנת קרינה ר.א

פרוזדור
ב- 39

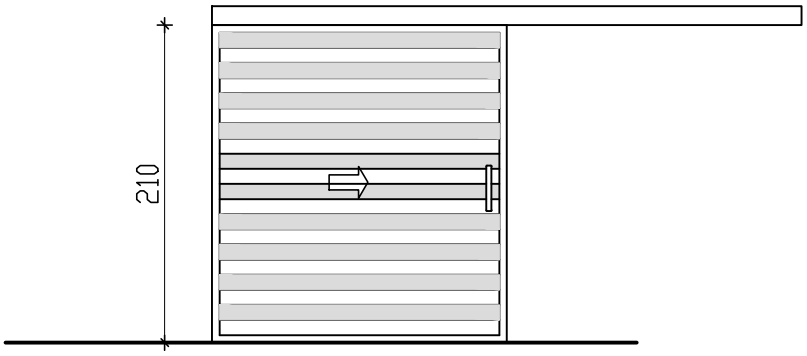

חזית

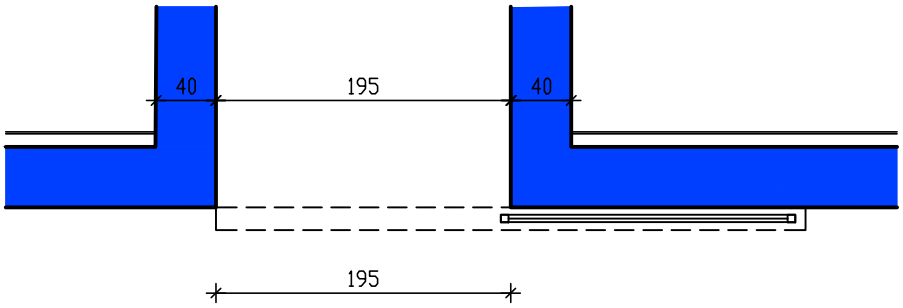

תוכנית

תאור	דלת אלומניום זכוכית חד כנפית נגגרת
לפי תקן ישראלי ובהתאם להנחיות משרד הבריאות התקנת זכוכית שכבתית בבי"ח זכוכית בטחון שכבות (טריפלקס)5+1.52 PVB+5 הזכוכית כוללת התזת חול לפי אדריכל ובדוגמא כמפורט בדף הרשימה זיגוג	זכוכית בטיחותית לפי תקן 1099 מחוסמת
פרזול	
גמר	גוון אלומניום טבעי
הערות	לפני ביצוע באחריות הקבלן לקחת מידות מדוייקות בשטח SHOP-DRAWING באחריות הקבלן לאישור האדריכל רשימות דלתות יש לתאם עם הנחיות יועץ ביטחון ועל פי דרישות המשתמש זיגוג חלונות ודלתות לפי ת"י 938

תאריך:	כמות:	נמען:	תאור השינוי

שרון אדריכלים
ארד שרון שרון גור זאב בע"מ
רחוב ריבל 7 תל אביב יפו
03-6244800

המרכז הרפואי אוניברסיטאי
ברזילי אשקלון

מספר הפרט	12 אל	מידות	כמות:	1	מס' דף:	מס, עבודה :	3913
מיקום בבנין					קנ"מ: 1:50	מהדורה	תאריך:

דלת מוגנת קרינה עופרת 4 מ"מ

מעבדה

ב- 6

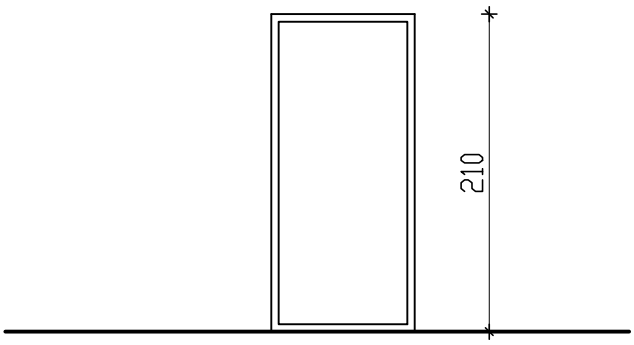

חזית

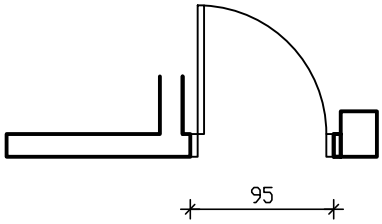

תוכנית

תאור	דלת אוטמת כנף אחת פתיחה רגילה דלת טרספה הכנף והמשקוף מוגני קרינה שווה ל-4 מ"מ עופרת. חברת דורטק או רינות
זיגוג	
פרזול	חברת דורטק או רינות
גמר	גוון אלומניום טבעי
הערות	לפני ביצוע באחריות הקבלן לקחת מידות מדוייקות בשטח SHOP-DRAWING באחריות הקבלן לאישור האדריכל רשימות דלתות יש לתאם עם הנחיות יועץ ביטחון ועל פי דרישות המשתמש זיגוג חלונות ודלתות לפי ת"י 938

תאריך:	כמות:	נמען:	תאור השינוי

המרכז הרפואי אוניברסיטאי ברזילי אשקלון

11

שרון אדריכלים
ארד שרון שרון גור זאב בע"מ
רחוב ריבל 7 תל אביב יפו
03-6244800

מספר הפרט	13/אל	מידות	כמות:	8	מס' דף:	מס, עבודה :	3913
מיקום בבנין					קנ"מ: 1:50	מהדורה	תאריך:

דלת מוגנת קרינה עופרת 4 מ"מ

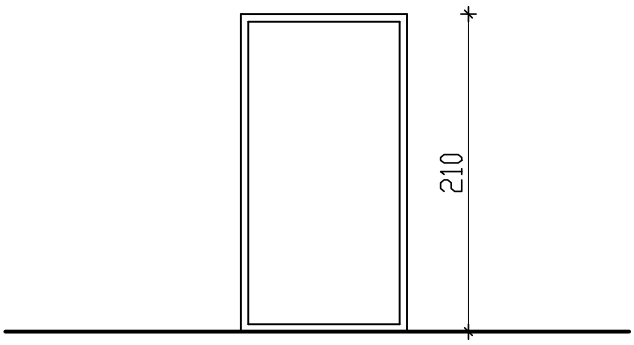

חזית

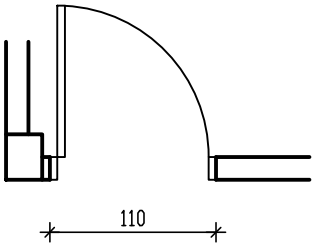

תוכנית

חדר הזרקות	ב- 5
חדר חם	ב- 4
טכנו-גז	ב- 15
חדר מאמץ	ב- 13
טיפול	ב- 16
UP TAKE	ב- 14
PET-CT	ב- 48
חדר חם	ב- 40

תאור	דלת אוטמת כנף אחת פתיחה רגילה דלת טרספה הכנף והמשקוף מוגני קרינה שווה ל-4 מ"מ עופרת. חברת דורטק או רינות
זיגוג	
פרזול	חברת דורטק או רינות
גמר	גוון אלומניום טבעי
הערות	לפני ביצוע באחריות הקבלן לקחת מידות מדוייקות בשטח SHOP-DRAWING באחריות הקבלן לאישור האדריכל רשימות דלתות יש לתאם עם הנחיות יועץ ביטחון ועל פי דרישות המשתמש זיגוג חלונות ודלתות לפי ת"י 938

תאריך:	כמות:	נמען:	תאור השינוי

המרכז הרפואי אוניברסיטאי
ברזילי אשקלון

12

שרון אדריכלים
ארד שרון שרון גור זאב בע"מ
רחוב ריבל 7 תל אביב יפו
03-6244800

מספר הפרט	14 אל	מידות	כמות:	1	מס' דף:	מס, עבודה :	3913
מיקום בבנין					קנ"מ: 1:50	מהדורה	תאריך:

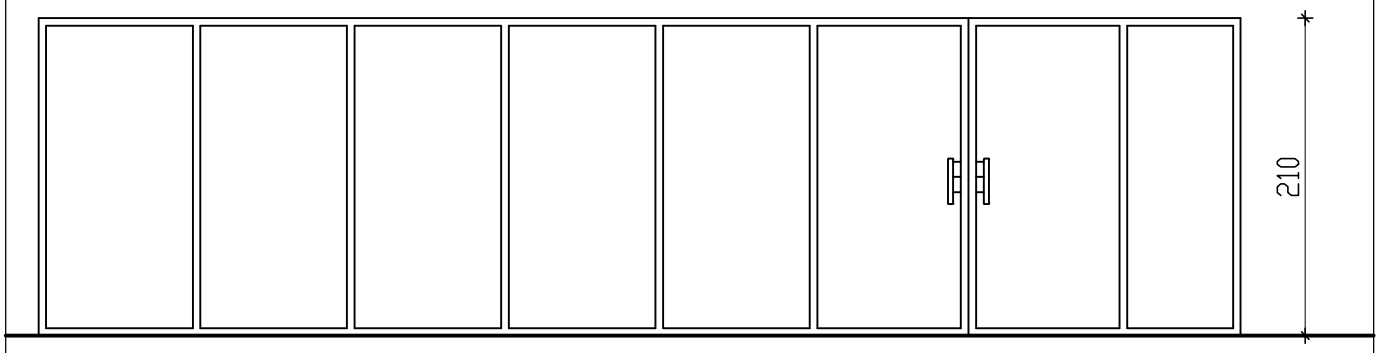

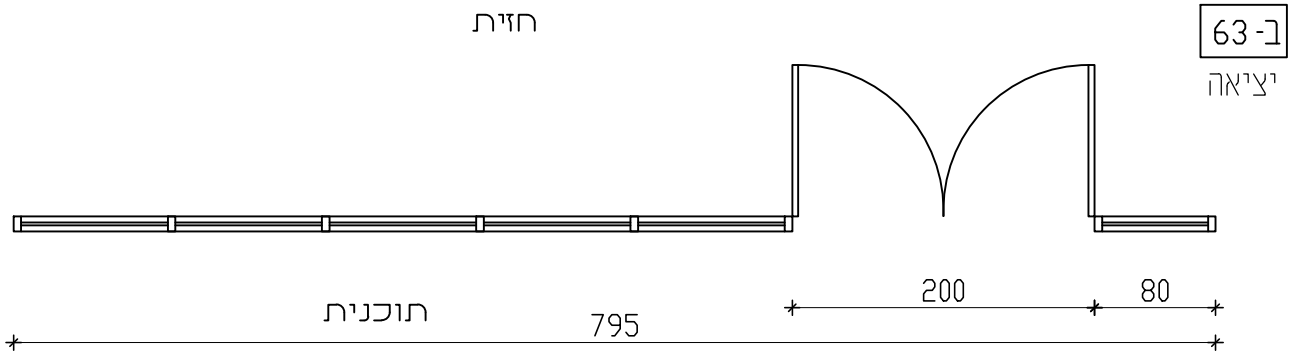

תאור	דלת אלומניום זכוכית דו כנפית לפתיחה רגילה +קיר מסך
לפי תקן ישראלי ובהתאם להנחיות משרד הבריאות התקנת זכוכית שכבתית בבי"ח זכוכית בטחון שכבות (טריפלקס)5+1.52 PVB+5 זכוכית בטיחותית לפי תקן 1099 מחוסמת זיגוג	
פרזול	
גמר	גוון אלומניום טבעי
הערות	לפני ביצוע באחריות הקבלן לקחת מידות מדוייקות בשטח באחריות הקבלן לאישור האדריכל SHOP-DRAWING רשימות דלתות יש לתאם עם הנחיות יועץ ביטחון ועל פי דרישות המשתמש זיגוג חלונות ודלתות לפי ת"י 938

תאריך:	כמות:	נמען:	תאור השינוי

שרון אדריכלים
ארד שרון שרון גור זאב בע"מ
רחוב ריבל 7 תל אביב יפו
03-6244800

המרכז הרפואי אוניברסיטאי
ברזילי אשקלון

13

מספר הפרט	15 אל	מידות	כמות:	1	מס' דף:	מס, עבודה :	3913
מיקום בבנין					קנ"מ: 1:50	מהדורה	תאריך:

אגף שרות

ב- 59

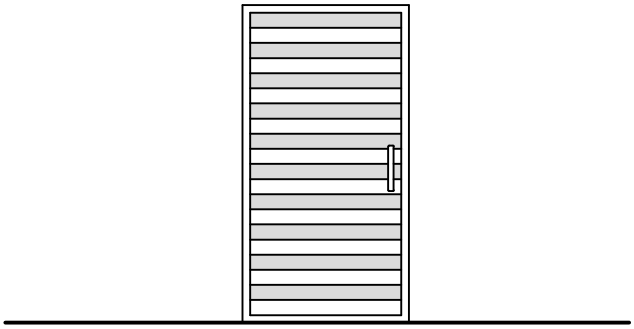

חזית

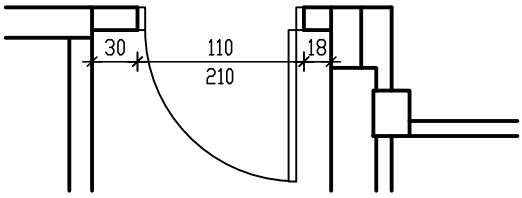

תוכנית

תאור	דלת אלומניום זכוכית חד כנפית לפתיחה רגילה
לפי תקן זיגוג	זכוכית בטיחותית לפי תקן 1099 מחוסמת ישראלי ובהתאם להנחיות משרד הבריאות התקנת זכוכית שכבתית בבי"ח זכוכית בטחון שכבות (טריפלקס)5+1,52 PVB+5 הזכוכית כוללת התזת חול לפי אדריכל ובדוגמא כמפורט בדף הרשימה
פרזול	
גמר	גוון אלומניום טבעי
הערות	לפני ביצוע באחריות הקבלן לקחת מידות מדוייקות בשטח SHOP-DRAWING באחריות הקבלן לאישור האדריכל רשימות דלתות יש לתאם עם הנחיות יועץ ביטחון ועל פי דרישות המשתמש זיגוג חלונות ודלתות לפי ת"י 938

תאריך:	כמות:	נמען:	תאור השינוי

שרון אדריכלים
ארד שרון שרון גור זאב בע"מ
רחוב ריבל 7 תל אביב יפו
03-6244800

המרכז הרפואי אוניברסיטאי
ברזילי אשקלון

מספר הפרט	16 / אל	מידות	כמות:	1	מס' דף:	מס, עבודה :	3913
מיקום בבנין					קנ"מ: 1:50	מהדורה	תאריך:

דלת קורסת

ב- 2

אגף רפואה גרעינית כללית

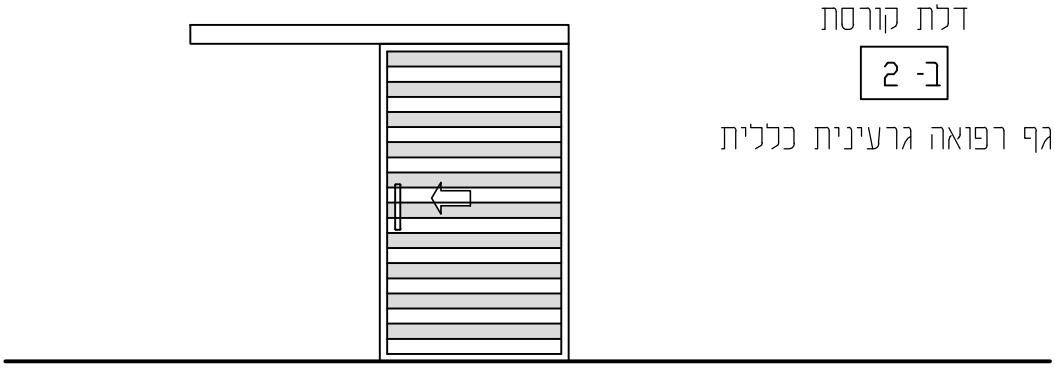

חזית

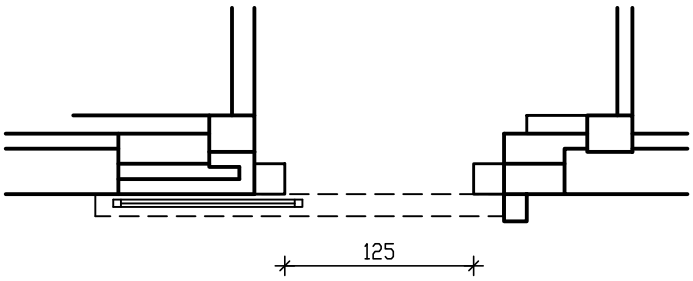

תוכנית

תאור	דלת אלומניום זכוכית חד כנפית נגגרת
לפי תקן ישראלי ובהתאם להנחיות משרד הבריאות התקנת זכוכית שכבתית בבי"ח זכוכית בטחון שכבות (טריפלקס)5+1,52 PVB+5 הזכוכית כוללת התזת חול לפי אדריכל ובדוגמא כמפורט בדף הרשימה זיגוג	זכוכית בטיחותית לפי תקן 1099 מחוסמת
פרזול	
גמר	גוון אלומניום טבעי
הערות	לפני ביצוע באחריות הקבלן לקחת מידות מדוייקות בשטח SHOP-DRAWING באחריות הקבלן לאישור האדריכל רשימות דלתות יש לתאם עם הנחיות יועץ ביטחון ועל פי דרישות המשתמש זיגוג חלונות ודלתות לפי ת"י 938

תאריך:	כמות:	נמען:	תאור השינוי

שרון אדריכלים
ארד שרון שרון גור זאב בע"מ
רחוב ריבל 7 תל אביב יפו
03-6244800

המרכז הרפואי אוניברסיטאי
ברזילי אשקלון

15

17 / אל	מספר הפרט	מיקום בבנין	כמות:	1	מס' דף:	מס, עבודה : 3913
					קנ"מ: 1:50	מהדורה תאריך:

תאור גרפי

דלת עופרת 8 מ"מ

PET CT

ב- 48

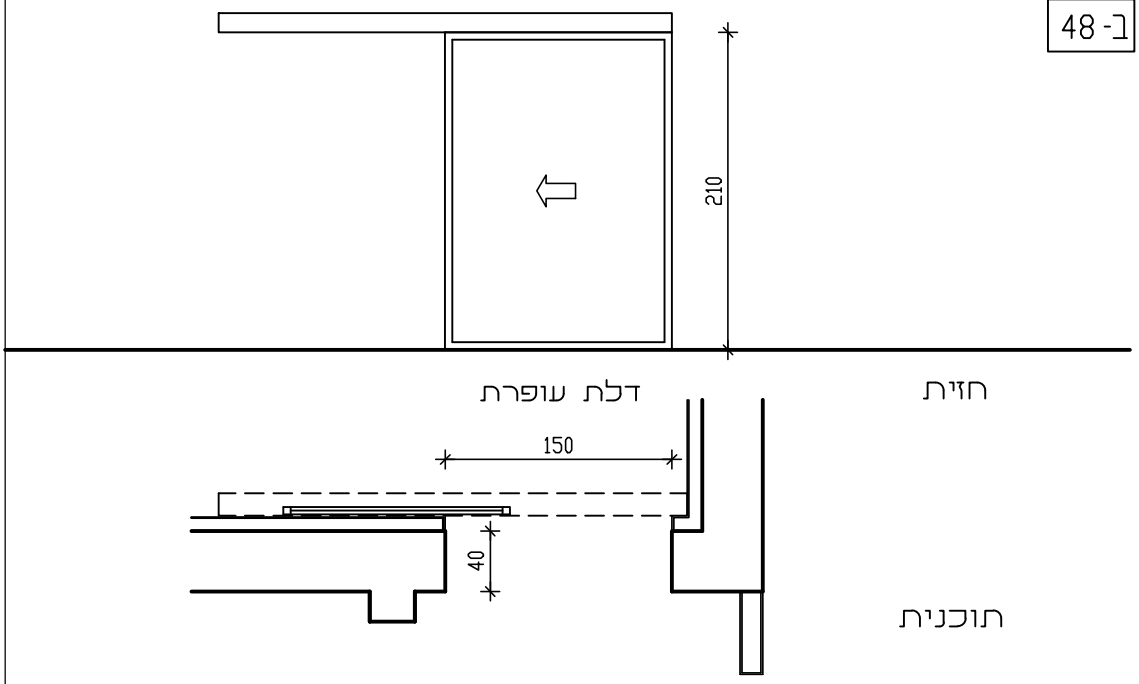

תאור	דלת אוטמת כנף אחת נגררת לצד, פתיחה ידנית, דלת טרספה הכנף והמשקוף מוגני קרינה שווה ל-8 מ"מ עופרת, חברת דורטק או רינות
זיגוג	
פרזול	חברת דורטק או רינות
גמר	גוון אלומניום טבעי
הערות	לפני ביצוע באחריות הקבלן לקחת מידות מדוייקות בשטח SHOP-DRAWING באחריות הקבלן לאישור האדריכל רשימות דלתות יש לתאם עם הנחיות יועץ ביטחון ועל פי דרישות המשתמש זיגוג חלונות ודלתות לפי ת"י 938

תאריך:	כמות:	נמען:	תאור השינוי

שרון אדריכלים
ארד שרון שרון גור זאב בע"מ
רחוב ריבל 7 תל אביב יפו
03-6244800

המרכז הרפואי אוניברסיטאי ברזילי אשקלון

מספר הפרט	מיקום בבנין	כמות:	1	מס' דף:	מס, עבודה : 3913
				קנ"מ: 1:50	מהדורה תאריך:

18 אל

תאור גרפי

מרחב מוגן

ב- 42

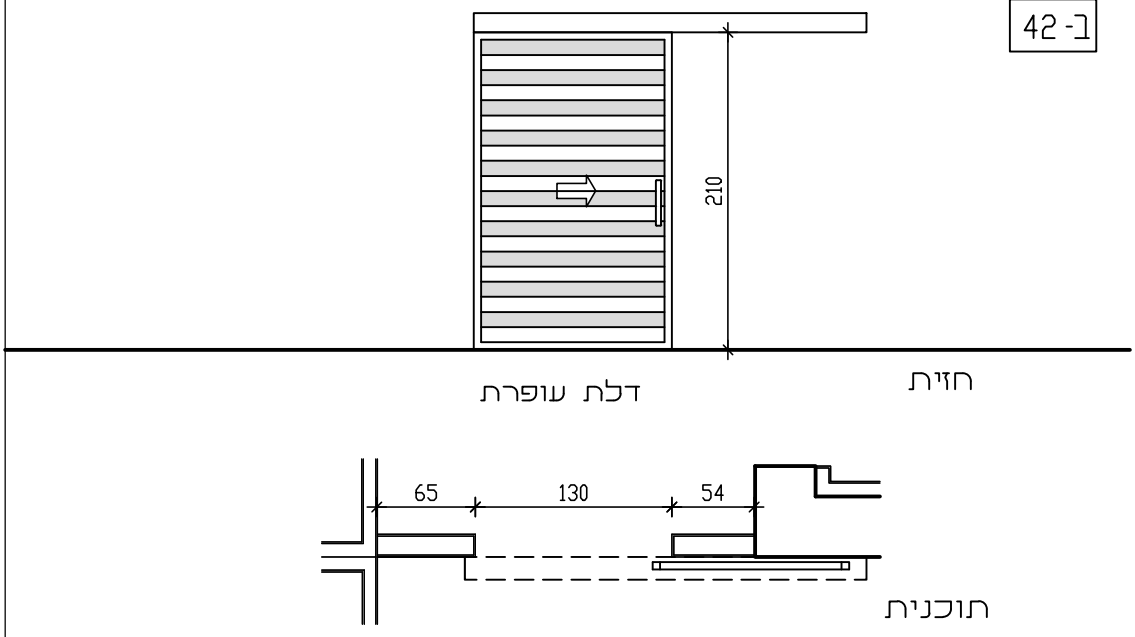

חזית

דלת עופרת

תוכנית

תאור	דלת אוטמת כנף אחת נגררת לצד, פתיחה ידנית. הכנף והמשקוף מוגני קרינה שווה ל-4 מ"מ עופרת. הדלת כדוגמת M5 של חברת מרקוס, יבואן "פולקו" 03-5349407) או ש"ע. ידיות הדלת דגם מרקוס M-5 מנגנון סגירה עצמית או ש"ע.
לפי תקן ישראלי ובהתאם להנחיות משרד הבריאות התקנת זכוכית שכבתית בבי"ח זיגוג	זכוכית בטיחותית לפי תקן 1099 מחוסמת זכוכית בטחון שכבות (טריפלקס)5+PVB 1,52+5 הזכוכית כוללת התזת חול לפי אדריכל ובדוגמא כמפורט בדף הרשימה
פרזול	
גמר	גוון אלומניום טבעי
הערות	לפני ביצוע באחריות הקבלן לקחת מידות מדוייקות בשטח SHOP-DRAWING באחריות הקבלן לאישור האדריכל רשימות דלתות יש לתאם עם הנחיות יועץ ביטחון ועל פי דרישות המשתמש זיגוג חלונות ודלתות לפי ת"י 938 תאריך:

שרון אדריכלים
ארד שרון שרון גור זאב בע"מ
רחוב ריבל 7 תל אביב יפו
03-6244800

המרכז הרפואי אוניברסיטאי
ברזילי אשקלון

מספר הפרט	חן אל	מידות	כמות:	2	מס' דף:	מס, עבודה :	3913
מיקום בבנין					קנ"מ: 1:50	מהדורה	תאריך:

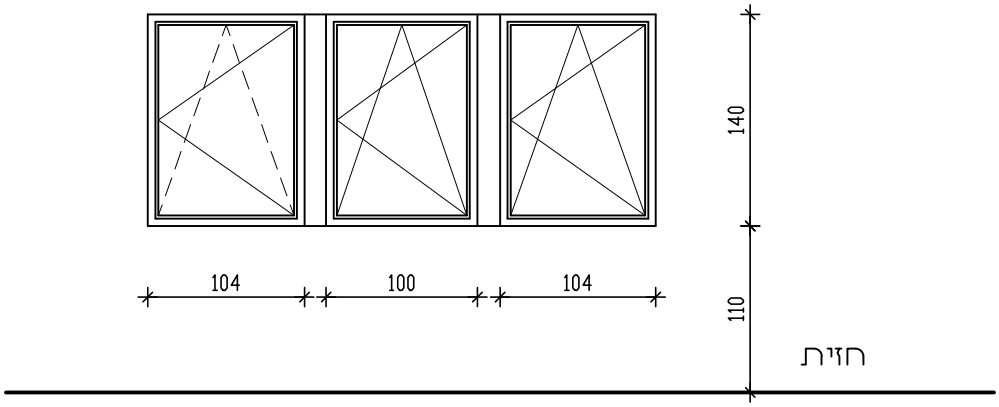

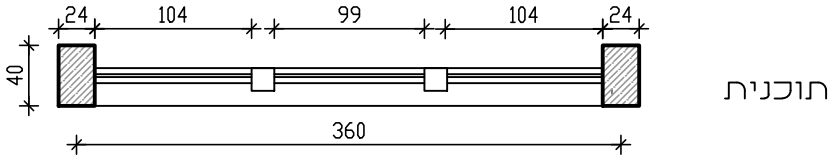

תאור	חלון דריי קיפ- כנף ציר צד משתפע + מנגנון נעילה לוגי עם מפתח למניעת יציאה פתיחת החלון פנימה בכל חזיתות חלונות המבנה תוספת רשת שקופה למניעת חדירת זבובים וחרקים
פרופיל	החלונות יורכבו מפרופילי אלומיניום מקוריים של קליל 4500
זיגוג	זכוכית בטחון 12 מ"מ (6+6 מ"מ הכוללת שכבת PVB)
פרזול	אביזרים מקורים לסדרה
גמר	גוון אלומיניום אנודייז טבעי מוברש
הערות	לפני ביצוע באחריות הקבלן לקחת מידות מדוייקות בשטח SHOP - DRAWING באחריות הקבלן לאישור האדריכל

תאריך:	כמות:	נמען:	תאור השינוי

שרון אדריכלים
ארד שרון שרון גור זאב בע"מ
רחוב ריבל 7 תל אביב יפו
03-6244800

המרכז הרפואי אוניברסיטאי
ברזילי אשקלון

מספר הפרט	חל/אל	מידות	כמות:	1	מס' דף:	מס, עבודה :	3913
מיקום בבנין					קנ"מ: 1:50	מהדורה	תאריך:

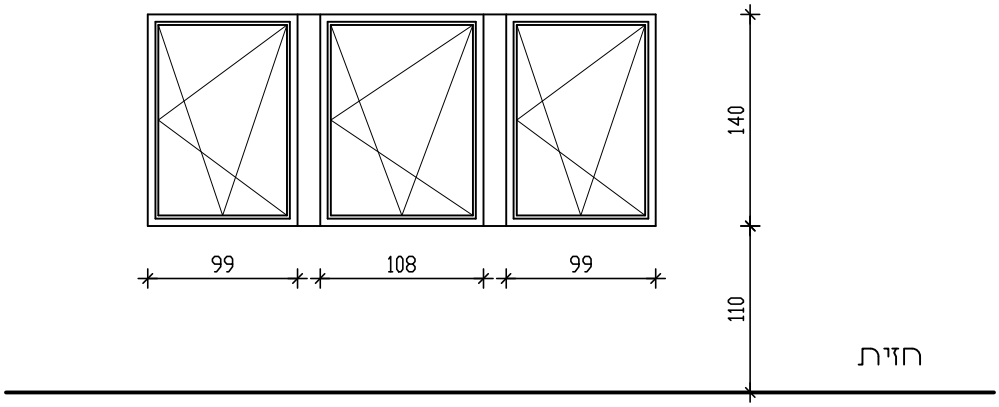

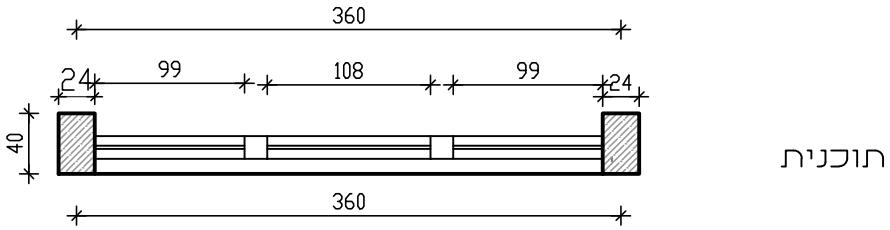

תאור	חלון דריי קיפ- כנף ציר צד משתפע + מנגנון נעילה לוגי עם מפתח למניעת יציאה פתיחת החלון פנימה בכל חזיתות חלונות המבנה תוספת רשת שקופה למניעת חדירת זבובים וחרקים
פרופיל	החלונות יורכבו מפרופילי אלומיניום מקוריים של קליל 4500
זיגוג	זכוכית בטחון 12 מ"מ (6+6 מ"מ הכוללת שכבת PVB)
פרזול	אביזרים מקורים לסדרה
גמר	גוון אלומיניום אנודייז טבעי מוברש
הערות	לפני ביצוע באחריות הקבלן לקחת מידות מדוייקות בשטח SHOP - DRAWING באחריות הקבלן לאישור האדריכל

תאריך:	כמות:	נמען:	תאור השינוי

שרון אדריכלים
ארד שרון שרון גור זאב בע"מ
רחוב ריבל 7 תל אביב יפו
03-6244800

המרכז הרפואי אוניברסיטאי
ברזילי אשקלון

מספר הפרט	חג אל	מידות	כמות:	1	מס' דף:	מס, עבודה :	3913
מיקום בבנין					קנ"מ: 1:50	מהדורה	תאריך:

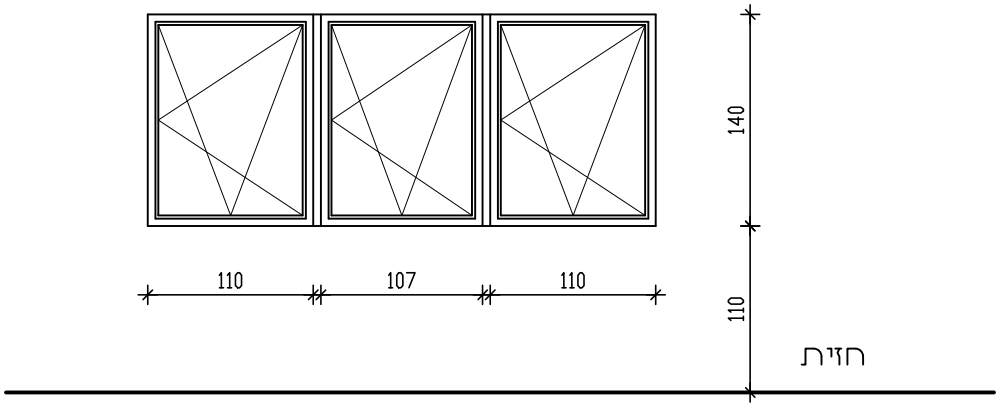

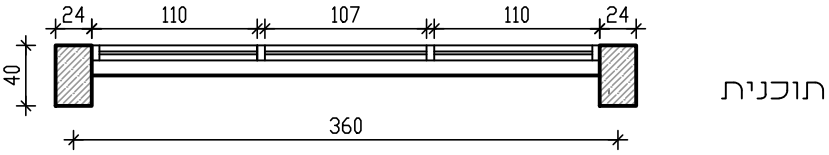

תאור	חלון דריי קיפ- כנף ציר צד משתפע + מנגנון נעילה לוגי עם מפתח למניעת יציאה פתיחת החלון פנימה בכל חזיתות חלונות המבנה תוספת רשת שקופה למניעת חדירת זבובים וחרקים
פרופיל	החלונות יורכבו מפרופילי אלומיניום מקוריים של קליל 4500
זיגוג	זכוכית בטחון 12 מ"מ (6+6 מ"מ הכוללת שכבת PVB)
פרזול	אביזרים מקורים לסדרה
גמר	גוון אלומיניום אנודייז טבעי מוברש
הערות	לפני ביצוע באחריות הקבלן לקחת מידות מדוייקות בשטח SHOP - DRAWING באחריות הקבלן לאישור האדריכל

תאריך:	כמות:	נמען:	תאור השינוי

שרון אדריכלים
ארד שרון שרון גור זאב בע"מ
רחוב ריבל 7 תל אביב יפו
03-6244800

המרכז הרפואי אוניברסיטאי
ברזילי אשקלון

מספר הפרט	חל/אל	מידות	כמות:	1	מס' דף:	מס, עבודה :	3913
מיקום בבנין					קנ"מ: 1:50	מהדורה	תאריך:

חזית

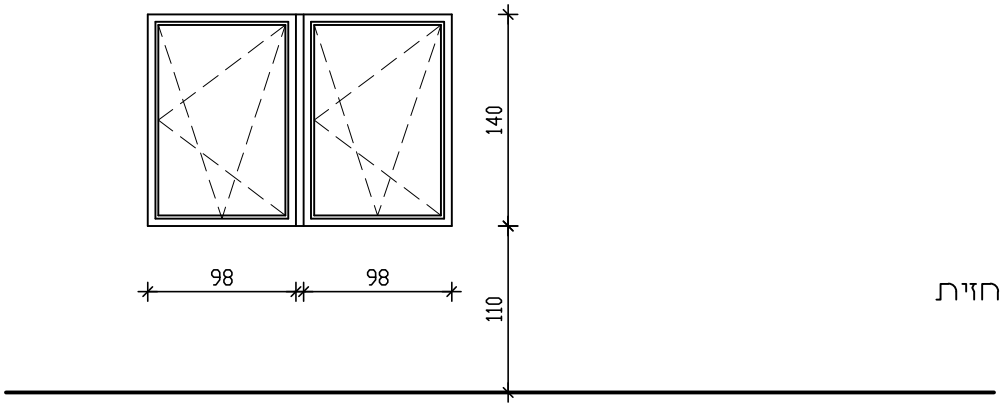

תוכנית

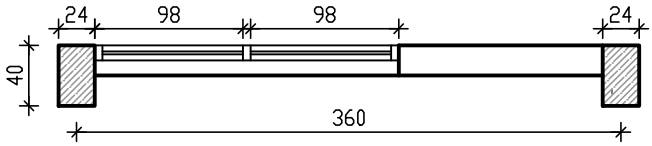

תאור	חלון דריי קיפ- כנף ציר צד משתפע + מנגנון נעילה לוגי עם מפתח למניעת יציאה פתיחת החלון פנימה בכל חזיתות חלונות המבנה תוספת רשת שקופה למניעת חדירת זבובים וחרקים
פרופיל	החלונות יורכבו מפרופילי אלומיניום מקוריים של קליל 4500
זיגוג	זכוכית בטחון 12 מ"מ (6+6 מ"מ הכוללת שכבת PVB)
פרזול	אביזרים מקורים לסדרה
גמר	גוון אלומיניום אנודייז טבעי מוברש
הערות	לפני ביצוע באחריות הקבלן לקחת מידות מדוייקות בשטח SHOP - DRAWING באחריות הקבלן לאישור האדריכל

תאריך:	כמות:	נמען:	תאור השינוי

שרון אדריכלים
ארד שרון שרון גור זאב בע"מ
רחוב ריבל 7 תל אביב יפו
03-6244800

המרכז הרפואי אוניברסיטאי
ברזילי אשקלון

מספר הפרט	חל אל	מידות	כמות:	3	מס' דף:	מס, עבודה :	3913
מיקום בבנין					קנ"מ: 1:50	מהדורה	תאריך:

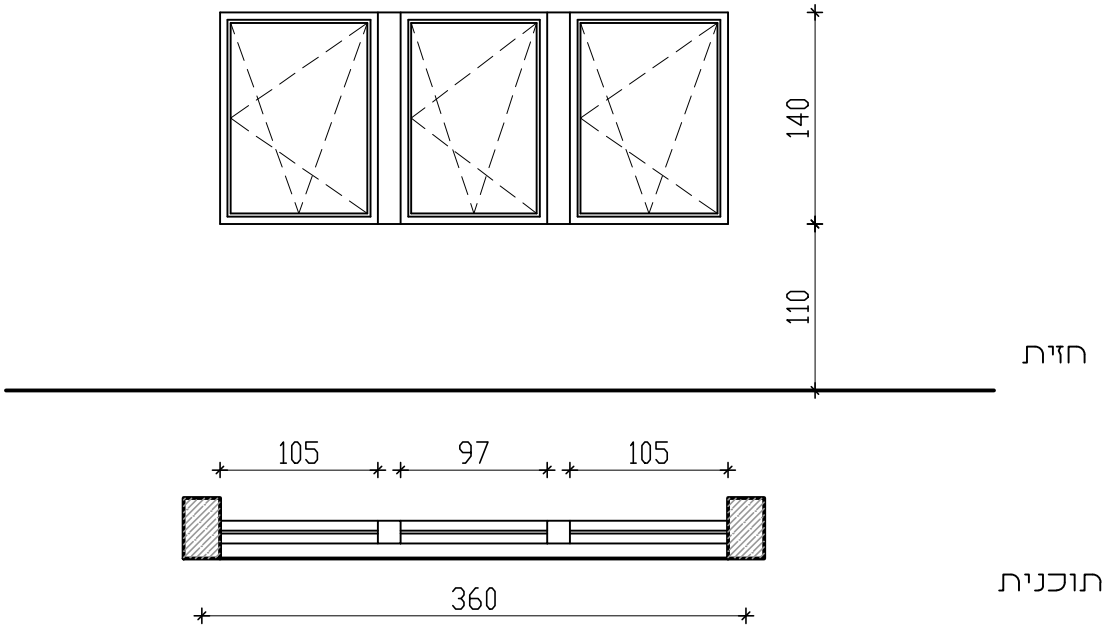

תאור	חלון דריי קיפ- כנף ציר צד משתפע + מנגנון נעילה לוגי עם מפתח למניעת יציאה פתיחת החלון פנימה בכל חזיתות חלונות המבנה תוספת רשת שקופה למניעת חדירת זבובים וחרקים
פרופיל	החלונות יורכבו מפרופילי אלומיניום מקוריים של קליל 4500
זיגוג	זכוכית בטחון 12 מ"מ (6+6 מ"מ הכוללת שכבת PVB)
פרזול	אביזרים מקורים לסדרה
גמר	גוון אלומיניום אנודייז טבעי מוברש
הערות	לפני ביצוע באחריות הקבלן לקחת מידות מדוייקות בשטח SHOP - DRAWING באחריות הקבלן לאישור האדריכל

תאריך:	כמות:	נמען:	תאור השינוי

שרון אדריכלים
ארד שרון שרון גור זאב בע"מ
רחוב ריבל 7 תל אביב יפו
03-6244800

המרכז הרפואי אוניברסיטאי ברזילי אשקלון

מספר הפרט	חל אל	מידות	כמות:	1	מס' דף:	מס, עבודה :	3913
מיקום בבנין					קנ"מ: 1:50	מהדורה	תאריך:

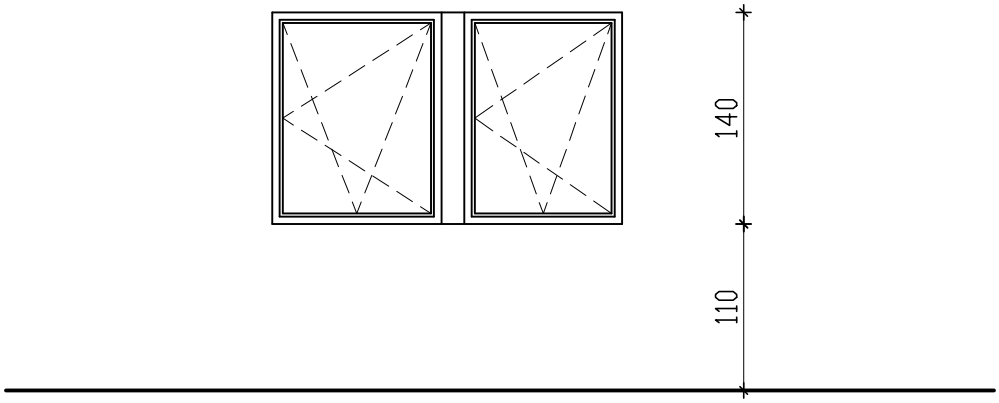

חזית

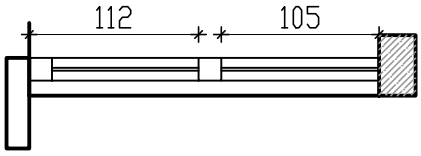

תוכנית

תאור	חלון דריי קיפ- כנף ציר צד משתפע + מנגנון נעילה לוגי עם מפתח למניעת יציאה פתיחת החלון פנימה בכל חזיתות חלונות המבנה תוספת רשת שקופה למניעת חדירת זבובים וחרקים
פרופיל	החלונות יורכבו מפרופילי אלומיניום מקוריים של קליל 4500
זיגוג	זכוכית בטחון 12 מ"מ (6+6 מ"מ הכוללת שכבת PVB)
פרזול	אביזרים מקורים לסדרה
גמר	גוון אלומיניום אנודייז טבעי מוברש
הערות	לפני ביצוע באחריות הקבלן לקחת מידות מדוייקות בשטח SHOP - DRAWING באחריות הקבלן לאישור האדריכל

תאריך:	כמות:	נמען:	תאור השינוי

שרון אדריכלים
ארד שרון שרון גור זאב בע"מ
רחוב ריבל 7 תל אביב יפו
03-6244800

המרכז הרפואי אוניברסיטאי
ברזילי אשקלון

מספר הפרט	חל אל	מידות	כמות:	1	מס' דף:	מס, עבודה :	3913
מיקום בבנין					קנ"מ: 1:50	מהדורה	תאריך:

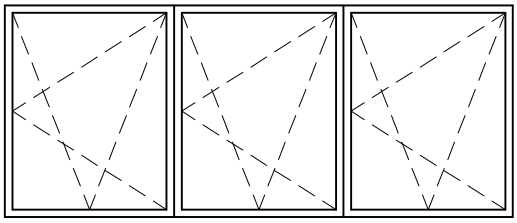

חזית

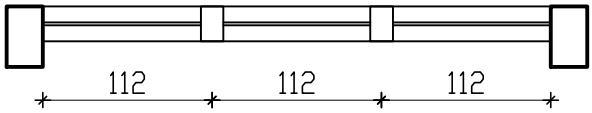

תוכנית

תאור	חלון דריי קיפ- כנף ציר צד משתפע + מנגנון נעילה לוגי עם מפתח למניעת יציאה פתיחת החלון פנימה בכל חזיתות חלונות המבנה תוספת רשת שקופה למניעת חדירת זבובים וחרקים
פרופיל	החלונות יורכבו מפרופילי אלומיניום מקוריים של קליל 4500
זיגוג	זכוכית בטחון 12 מ"מ (6+6 מ"מ הכוללת שכבת PVB)
פרזול	אביזרים מקורים לסדרה
גמר	גוון אלומיניום אנודייז טבעי מוברש
הערות	לפני ביצוע באחריות הקבלן לקחת מידות מדוייקות בשטח SHOP - DRAWING באחריות הקבלן לאישור האדריכל

תאריך:	כמות:	נמען:	תאור השינוי

שרון אדריכלים
ארד שרון שרון גור זאב בע"מ
רחוב ריבל 7 תל אביב יפו
03-6244800

המרכז הרפואי אוניברסיטאי
ברזילי אשקלון

מספר הפרט	חלון	מידות	כמות:	1	מס' דף:	מס, עבודה :	3913
מיקום בבנין					קנ"מ: 1:50	מהדורה	תאריך:

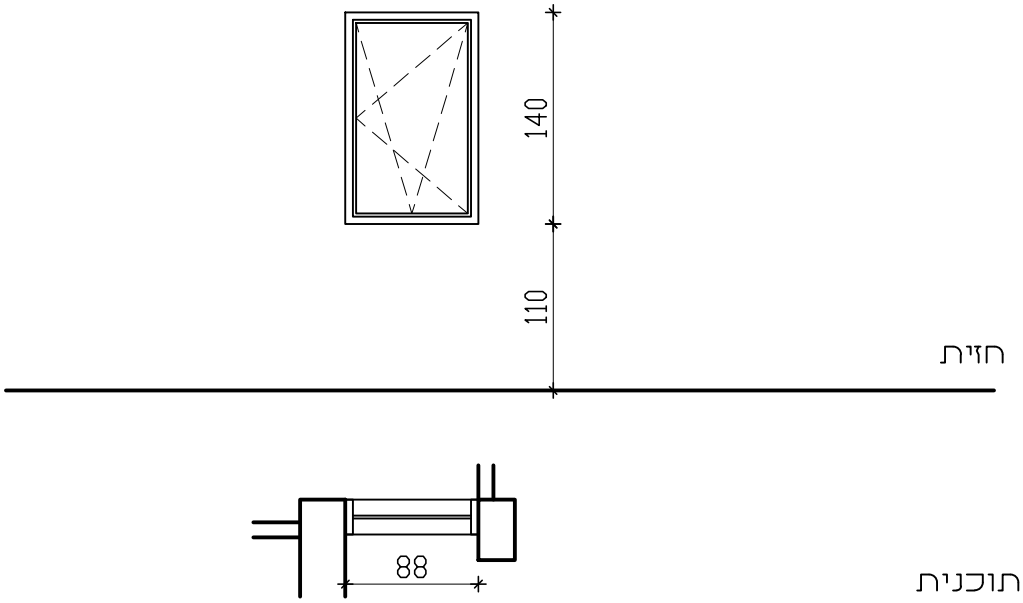

תאור	חלון דריי קיפ- כנף ציר צד משתפע + מנגנון נעילה לוגי עם מפתח למניעת יציאה פתיחת החלון פנימה בכל חזיתות חלונות המבנה תוספת רשת שקופה למניעת חדירת זבובים וחרקים
פרופיל	החלונות יורכבו מפרופילי אלומיניום מקוריים של קליל 4500
זיגוג	זכוכית בטחון 12 מ"מ (6+6 מ"מ הכוללת שכבת PVB)
פרזול	אביזרים מקורים לסדרה
גמר	גוון אלומיניום אנודייז טבעי מוברש
הערות	לפני ביצוע באחריות הקבלן לקחת מידות מדוייקות בשטח SHOP - DRAWING באחריות הקבלן לאישור האדריכל

תאריך:	כמות:	נמען:	תאור השינוי

שרון אדריכלים
ארד שרון שרון גור זאב בע"מ
רחוב ריבל 7 תל אביב יפו
03-6244800

המרכז הרפואי אוניברסיטאי
ברזילי אשקלון

מספר הפרט	חפ אל	מידות	כמות:	1	מס' דף:	מס, עבודה :	3913
מיקום בבנין					קנ"מ: 1:50	מהדורה	תאריך:

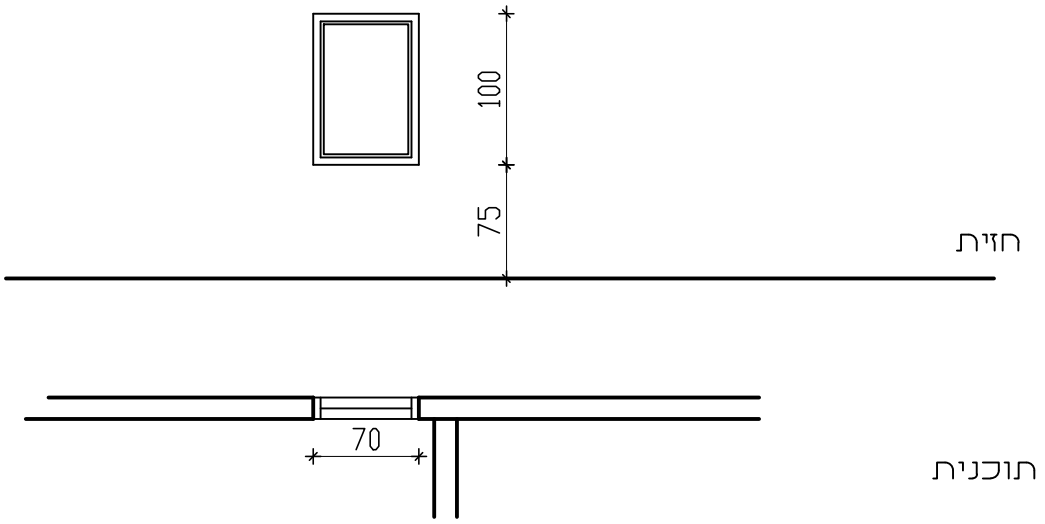

תאור	חלון קבוע
פרופיל	החלונות יורכבו מפרופילי אלומיניום מקוריים של קליל 4500
זיגוג	זכוכית בטחון 12 מ"מ (6+6 מ"מ הכוללת שכבת PVB)
פרזול	אביזרים מקורים לסדרה
גמר	גוון אלומיניום אנודייז טבעי מוברש
הערות	לפני ביצוע באחריות הקבלן לקחת מידות מדוייקות בשטח SHOP - DRAWING באחריות הקבלן לאישור האדריכל

תאריך:	כמות:	נמען:	תאור השינוי

שרון אדריכלים
ארד שרון שרון גור זאב בע"מ
רחוב ריבל 7 תל אביב יפו
03-6244800

המרכז הרפואי אוניברסיטאי
ברזילי אשקלון